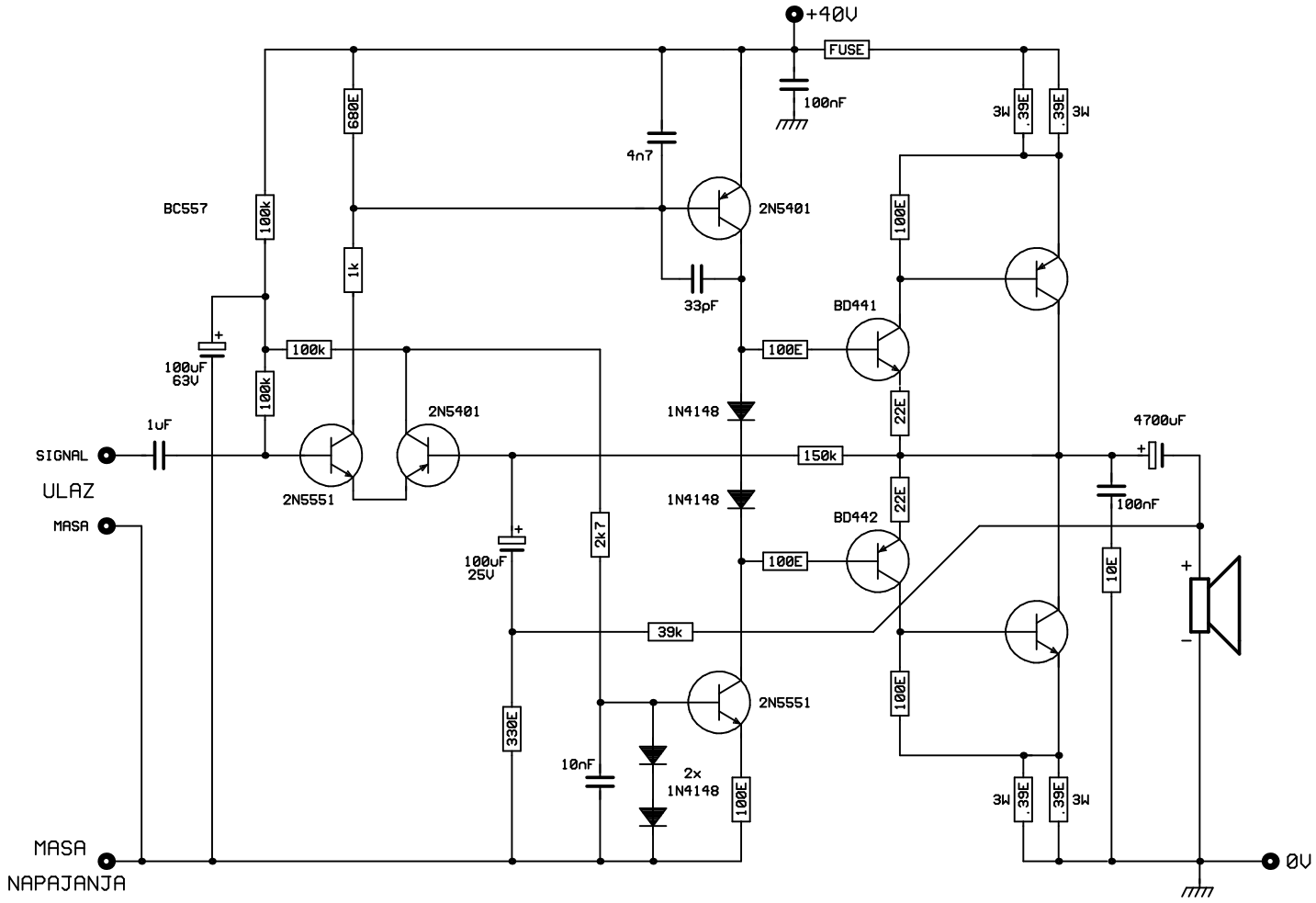

STANDARD MK2

Dizajn Dr.Borivoje Jagodic