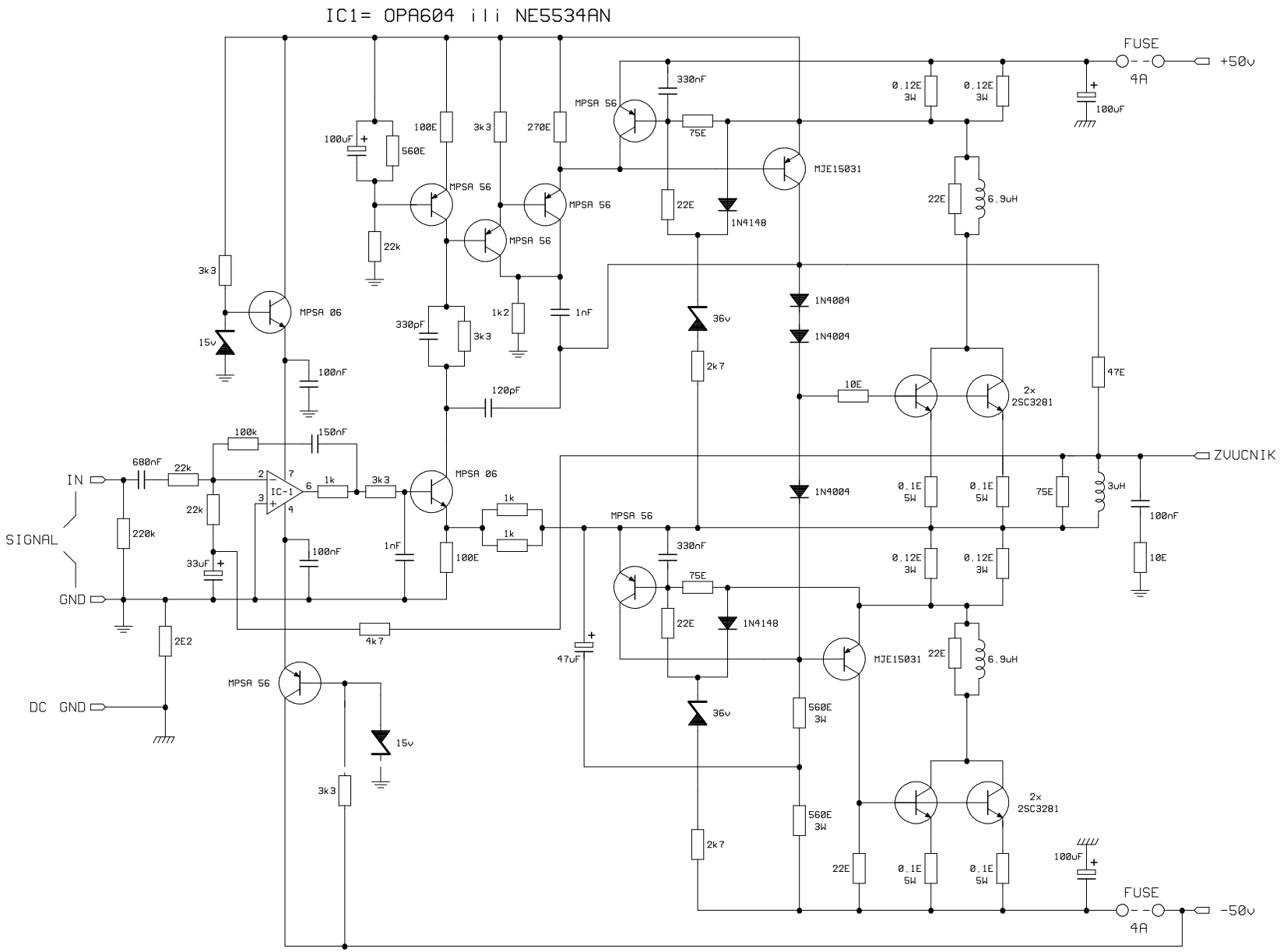

Modifikovan QUAD 405

Dr.Borivoje Jagodic